Hans M. Knoll for Friends in the USA
22.03.2011

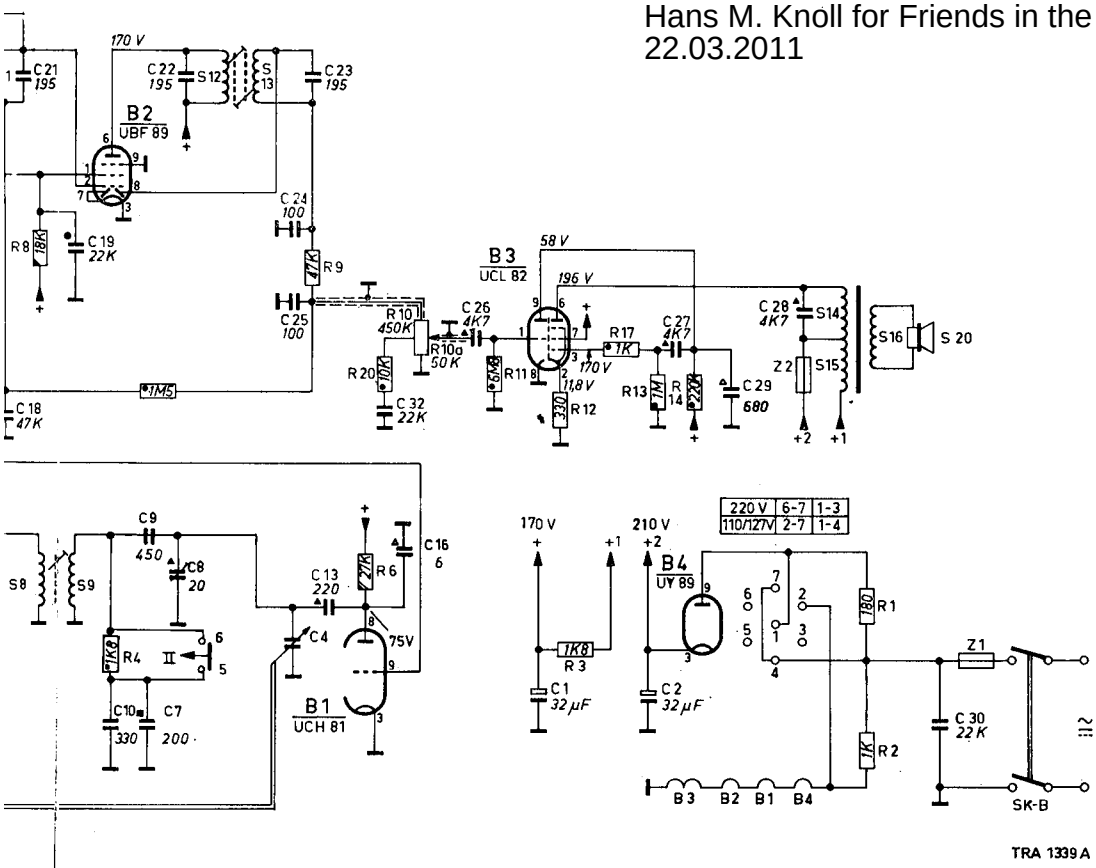

Hans M. Knoll for Friends in the USA
22.03.2011

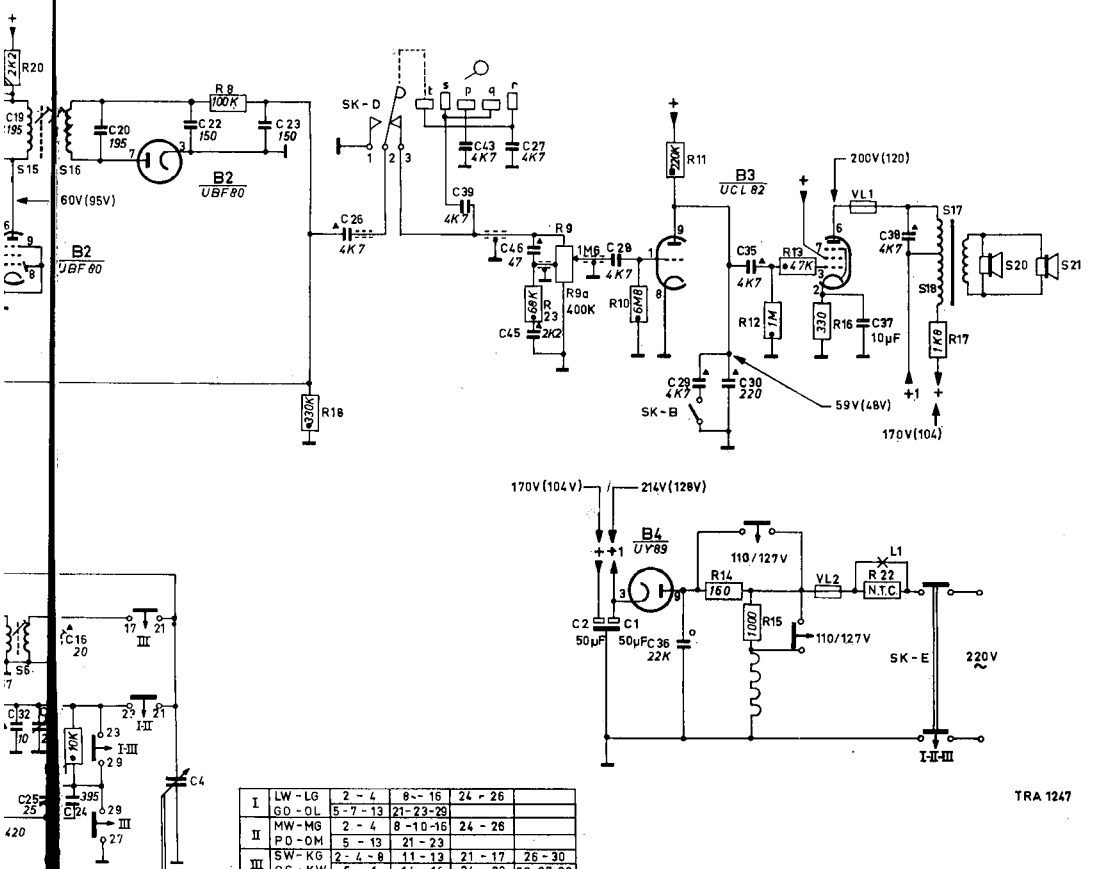

I	LW - LG	2 - 4	8 - 16	24 - 26	
	GO - OL	5 - 7 - 13	21 - 23 - 29		
II	MW - MG	2 - 4	8 - 10 - 16	24 - 26	
	PO - OM	5 - 13	21 - 23		
III	SW - KG	2 - 4 - 8	11 - 13	21 - 17	26 - 30